個人競技　選手団別記録一覧

選手団	神戸市

作成日：2011年10月24日

選手番号	選手氏名	性別	障害区分	年齢区分	日程	競技No	競技名	種目名	記録	順位	風力	備考
62001	山本　博文	男子	18	2部	10月22日	1316	陸上競技	ジャベリックスロー	11m 04cm	2	0	大会新記録
62001	山本　博文	男子	18	2部	10月22日	1008	陸上競技	50m	17秒21	2	1.5	大会新記録
62002	馬場　千草	女子	06	2部	10月22日	1310	陸上競技	ジャベリックスロー	9m 43cm	1	0	大会記録
62002	馬場　千草	女子	06	2部	10月24日	3301	陸上競技	ソフトボール投	14m 12cm	1	0	
62003	川久保　榮	男子	25	2部	10月23日	2301	陸上競技	砲丸投	9m 52cm	3	0	
62003	川久保　榮	男子	25	2部	10月23日	2041	陸上競技	800m	3分01秒15	2	0	
62004	馬場　洋子	女子	24	2部	10月22日	1003	陸上競技	50m	9秒33	2	3.4	
62004	馬場　洋子	女子	24	2部	10月24日	3207	陸上競技	立幅跳	1m 85cm	1	0	
62005	古家　紀美江	女子	27	2部	10月23日	2313	陸上競技	砲丸投	6m 70cm	1	0	
62005	古家　紀美江	女子	27	2部	10月23日	2061	陸上競技	800m			0	棄権
62006	安西　龍一	男子	28	少年	10月24日	3008	陸上競技	50m	6秒76	1	0.0	
62006	安西　龍一	男子	28	少年	10月23日	2087	陸上競技	100m	12秒48	1	−0.4	
62006	安西　龍一	男子	28	少年	10月24日	3034	陸上競技	4×100mリレー	52秒77	4	0	
62007	林　健太	男子	28	少年	10月23日	2315	陸上競技	ソフトボール投	68m 81cm	4	0	
62007	林　健太	男子	28	少年	10月22日	1301	陸上競技	ジャベリックスロー	34m 73cm	3	0	
62008	川邉　俊希	男子	28	少年	10月24日	3009	陸上競技	50m	7秒03	3	0.2	
62008	川邉　俊希	男子	28	少年	10月23日	2086	陸上競技	100m	13秒43	5	−0.3	
62008	川邉　俊希	男子	28	少年	10月24日	3034	陸上競技	4×100mリレー	52秒77	4	0	
62009	中川　裕介	男子	28	少年	10月23日	2097	陸上競技	100m	13秒41	6	−0.7	
62009	中川　裕介	男子	28	少年	10月23日	2012	陸上競技	200m	27秒64	7	0.6	
62009	中川　裕介	男子	28	少年	10月24日	3034	陸上競技	4×100mリレー	52秒77	4	0	
62010	中元　將裕	男子	28	少年	10月24日	3005	陸上競技	50m	7秒07	5	−0.3	
62010	中元　將裕	男子	28	少年	10月23日	2096	陸上競技	100m	13秒19	8	−0.2	
62011	増田　ありさ	女子	28	少年	10月24日	3020	陸上競技	50m	8秒25	3	−0.7	
62011	増田　ありさ	女子	28	少年	10月22日	1206	陸上競技	立幅跳	2m 02cm	2	0	
62011	増田　ありさ	女子	28	少年	10月24日	3034	陸上競技	4×100mリレー	52秒77	4	0	
62012	石田　真弓	女子	28	少年	10月24日	3306	陸上競技	ソフトボール投	38m 59cm	5	0	
62012	石田　真弓	女子	28	少年	10月23日	2216	陸上競技	走高跳	1m 10cm	2	0	
62013	池田　幸郁	女子	28	青年	10月24日	3021	陸上競技	50m	9秒12	4	0.2	
62013	池田　幸郁	女子	28	青年	10月23日	2131	陸上競技	100m	17秒81	8	−0.4	
62014	萩森　文夫	男子	06	2部	10月23日	63	水泳	25m自由形	21秒93	4		
62014	萩森　文夫	男子	06	2部	10月22日	12	水泳	50m自由形	51秒17	3		
62015	藤田　多佳子	女子	09	2部	10月22日	3	水泳	50m自由形	52秒59	1		
62015	藤田　多佳子	女子	09	2部	10月23日	53	水泳	25m自由形	24秒72	1		
62016	山村　　郭斗	男子	25	1部	10月23日	69	水泳	25m自由形	13秒93	3		
62016	山村　　郭斗	男子	25	1部	10月23日	40	水泳	50m平泳ぎ	39秒61	2		
62017	鈴木　秀隆	男子	27	青年	10月22日	28	水泳	50m自由形	31秒68	5		
62017	鈴木　秀隆	男子	27	青年	10月23日	77	水泳	25m自由形	14秒17	4		
62018	一戸　蓮実	女子	27	青年	10月23日	37	水泳	50m平泳ぎ	47秒75	4		
62018	一戸　蓮実	女子	27	青年	10月23日	61	水泳	25m自由形	14秒57	1		大会新記録
62019	森岡　弘慈	男子	04	2部	10月23日	RC8	アーチェリー	リカーブ30mダブルラウンド	580点	1		

個人競技　選手団別記録一覧

選手団	神戸市

作成日:2011年10月24日

選手番号	選手氏名	性別	障害区分	年齢区分	日程	競技No	競技名	種目名	記録	順位	風力	備考
62020	髙野　清	男子	03	２部	10月23日	106	卓球	一般卓球	3点	2		
62021	田口　絹代	女子	04	２部	10月23日	205	卓球	一般卓球	2点	3		
62022	濱﨑　康裕	男子	18	少年	10月23日	314	卓球	一般卓球	3点	2		
62023	坂口　真澄	女子	18	少年	10月23日	403	卓球	一般卓球	3点	2		
62024	吉祥　正信	男子	－	－	10月22日	A41	フライングディスク	アキュラシー ディスリート・ファイブ	9投	1		
62024	吉祥　正信	男子	－	－	10月23日	D41	フライングディスク	ディスタンス メンズ・スタンディング	40m 27cm	5		
62025	打浪　良雄	男子	－	－	10月22日	A42	フライングディスク	アキュラシー ディスリート・ファイブ	8投	3		
62025	打浪　良雄	男子	－	－	10月23日	D42	フライングディスク	ディスタンス メンズ・スタンディング	24m 12cm	7		
62026	中嶋　一恵	女子	－	－	10月22日	A21	フライングディスク	アキュラシー ディスリート・ファイブ	6投	5		
62026	中嶋　一恵	女子	－	－	10月23日	D9	フライングディスク	ディスタンス レディース・スタンディング	43m 13cm	1		
62027	吉延　裕貴	男子	－	少年	10月23日	少年男子2組	ボウリング	ボウリング	452	5		
62028	戎　千秋	男子	－	壮年	10月23日	壮年男子7組	ボウリング	ボウリング	603	1		

【フットベースボール】

会場：宇部市東部体育広場

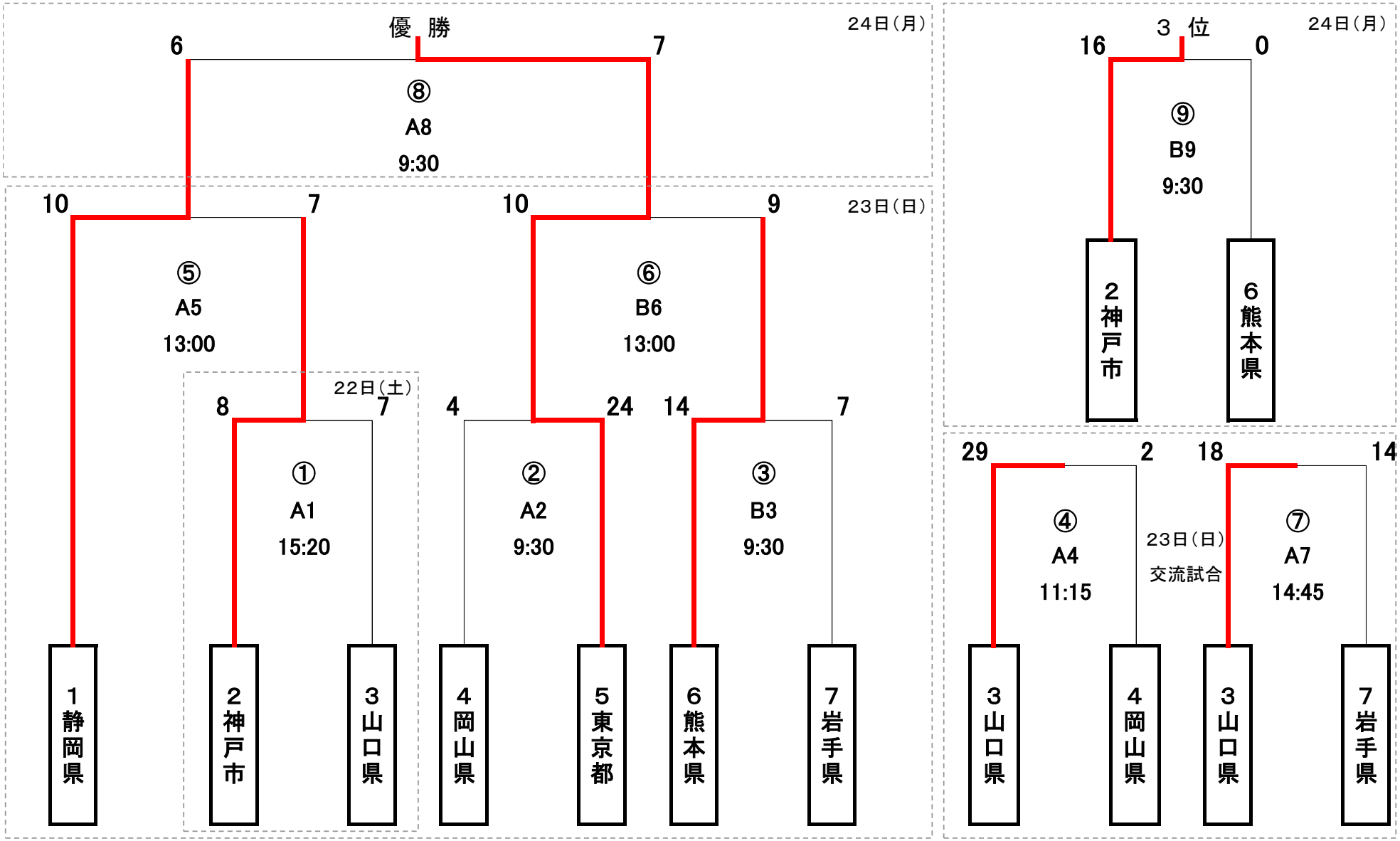

更新日時:2011/10/24　10:55

【車椅子バスケットボール】

会場：ソルトアリーナ防府

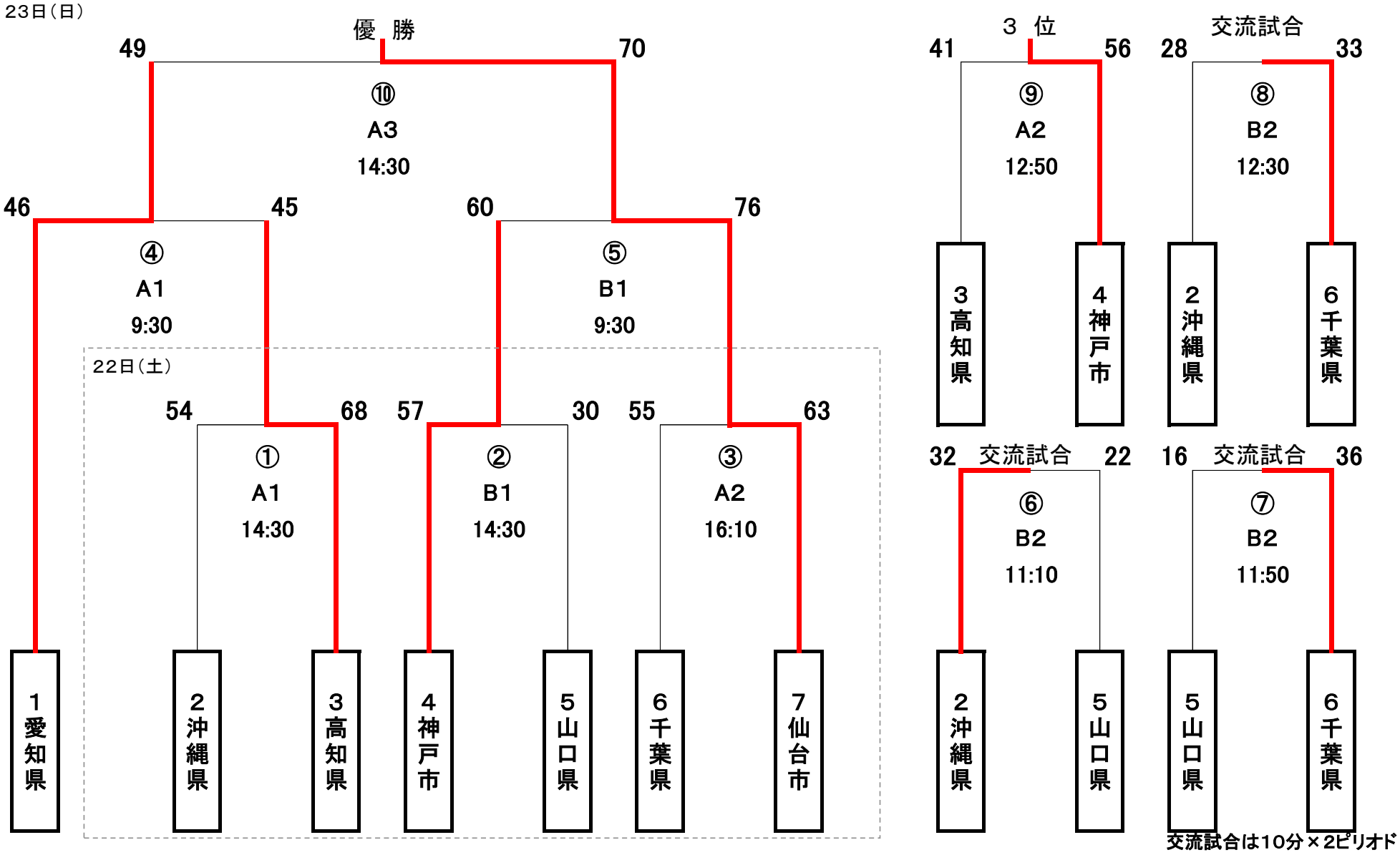

更新日時：2011/10/23　17:35